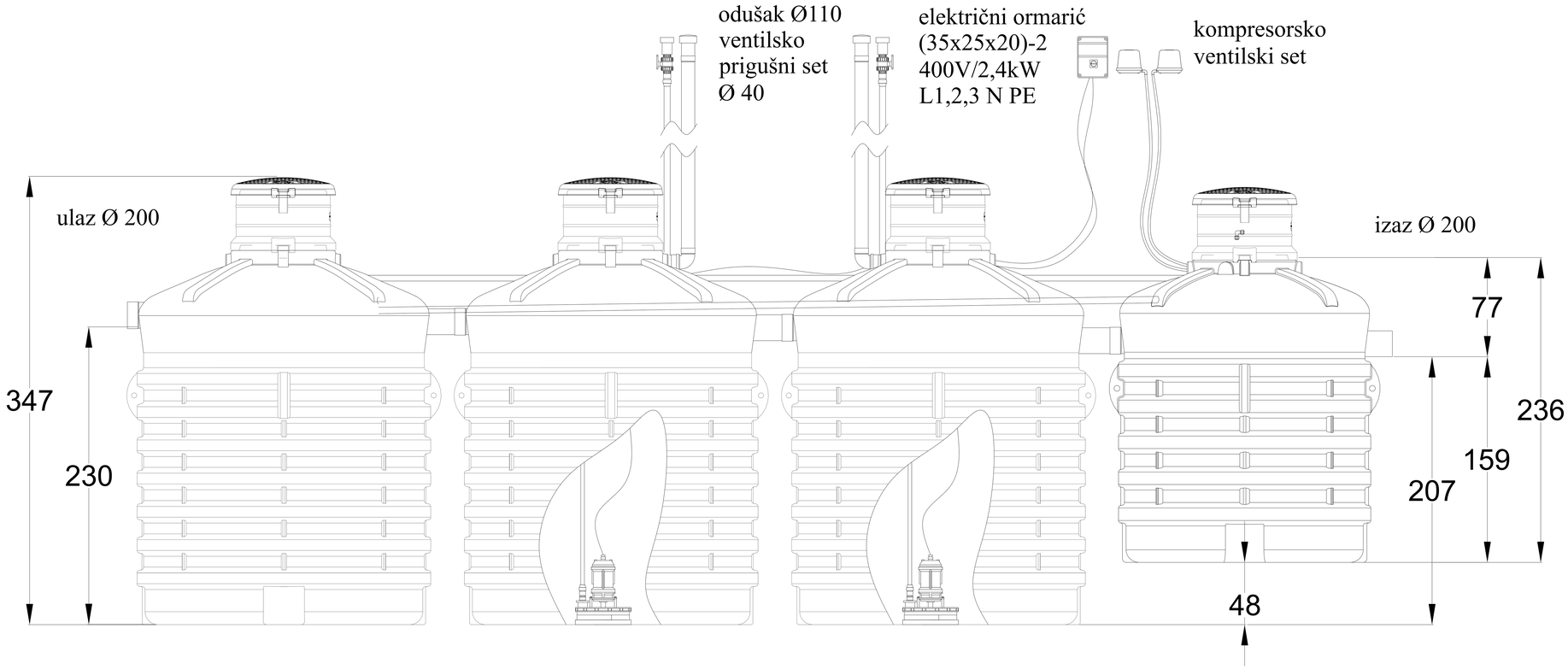

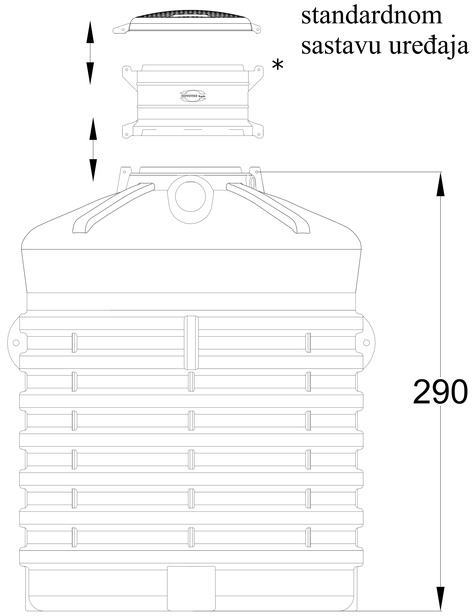

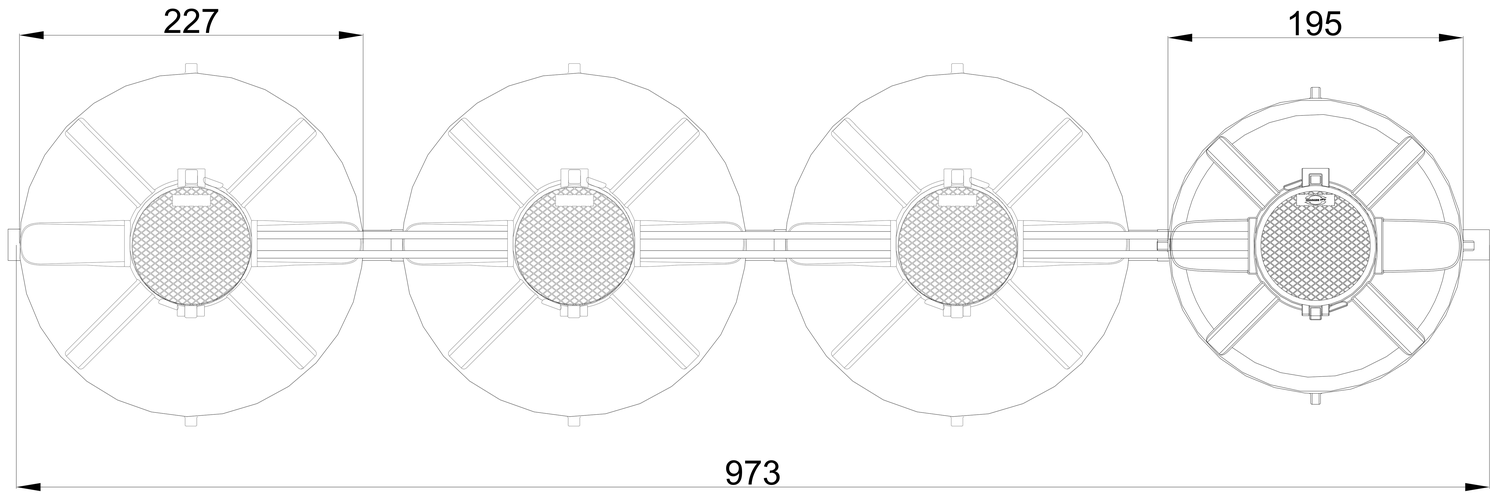

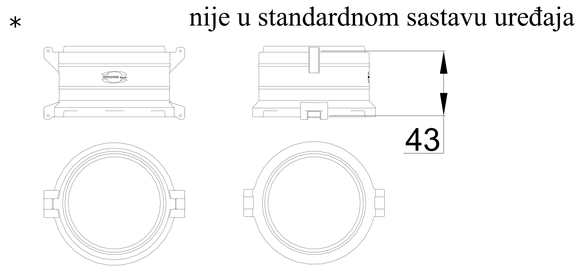

2x potopni aerator
0,75kW/400V/50Hz IP 68
priključak Ø40 mm

2X električni ormarić
(35x25x20)
400V/0,75kW
L1,2,3 N PE

2x membransko puhalo
60W/230V/50Hz
IP 54 priključak Ø20 mm

AQUOS
ECO GROUP · HRVATSKA

Aquos Eco d.o.o.
www.aquoseco.hr

MULTIPRO 100 NPI - S RECIRKULACIJOM

Projekt:	Ukupni volumen:	Funkcija:	Norma:
9100MP-NPI	35000 l	100 ES	HRN EN 12255
Datum:	Uredio:	Ukupno stranica:	Sljedeća stranica: